X=800　Y=-56800　Y=-56700　Y=-56600　X=900

実　施

工事年度	令和8年度　起工第34881-001号		
工事名	三池港 内港北地区 北防砂堤改良工事		
路線地区名	三池港内港北　地区		
工事箇所	大牟田 (市郡) 新港 (町村)　地内		
図面名	平面図・箇所図		
縮尺	V=1:100 H=1:600	図面番号	全 9 葉之内 1 号
事務所名	福岡県南筑後県土整備事務所		
認 □当　初 可 □第　回変更	実 ■当　初 施 □第　回変更	□査定 □	

平　面　図

S=1:500

世界測地系による座標値

X=700

北防砂堤　工事長 L= 300.00 m

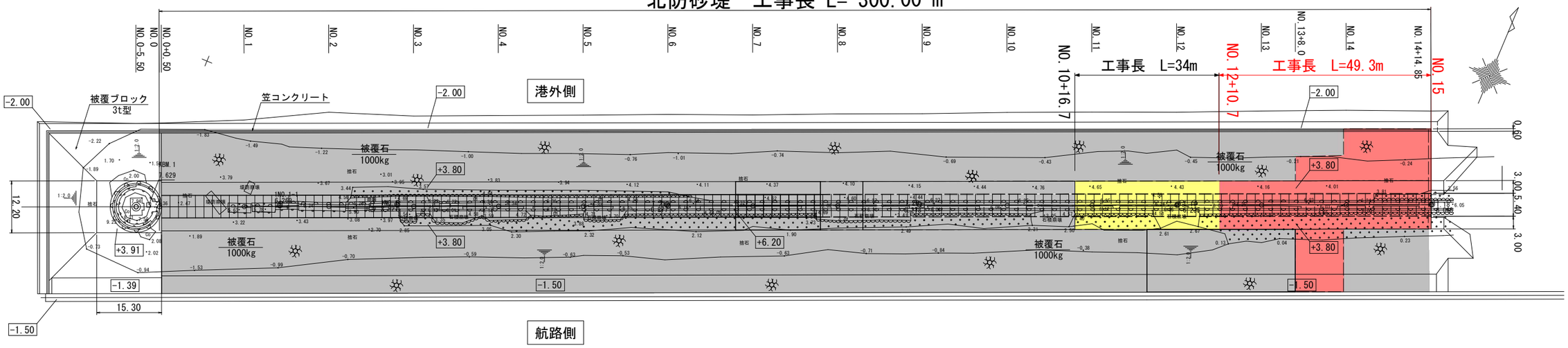

中心点座標一覧表

測　点	X 座 標	Y 座 標
NO.0-5.5	661.897	-56802.085
NO.0	664.039	-56797.019
NO.1	671.828	-56778.598
NO.2	679.617	-56760.177
NO.3	687.405	-56741.756
NO.4	695.194	-56723.335
NO.5	702.983	-56704.914
NO.6	710.771	-56686.493
NO.7	718.560	-56668.072
NO.8	726.349	-56649.651
NO.9	734.137	-56631.229
NO.10	741.926	-56612.808
NO.11	749.715	-56594.387
NO.12	757.503	-56575.966
NO.13	765.292	-56557.545
NO.14	773.081	-56539.124
NO.15	780.870	-56520.703

箇　所　図

施工箇所



X=600　Y=-56600　X=700　X=600

実　施

工事年度	令和8年度　起工第34881-001号		
工事名	三池港 内港北地区 北防砂堤改良工事		
路線地区名	三池港内港北　地区		
工事箇所	大牟田 市 都　新港 町 村　地内		
図面名	縦断面図		
縮尺	V=1:100 H=1:600	図面番号	全 9 葉之内 2 号
事務所名	福岡県南筑後県土整備事務所		
認 □当初 可 □第 回変更	実 ■当初 施 □第 回変更	□査定 □	

縦 断 面 図　V=1:100 H=1:600

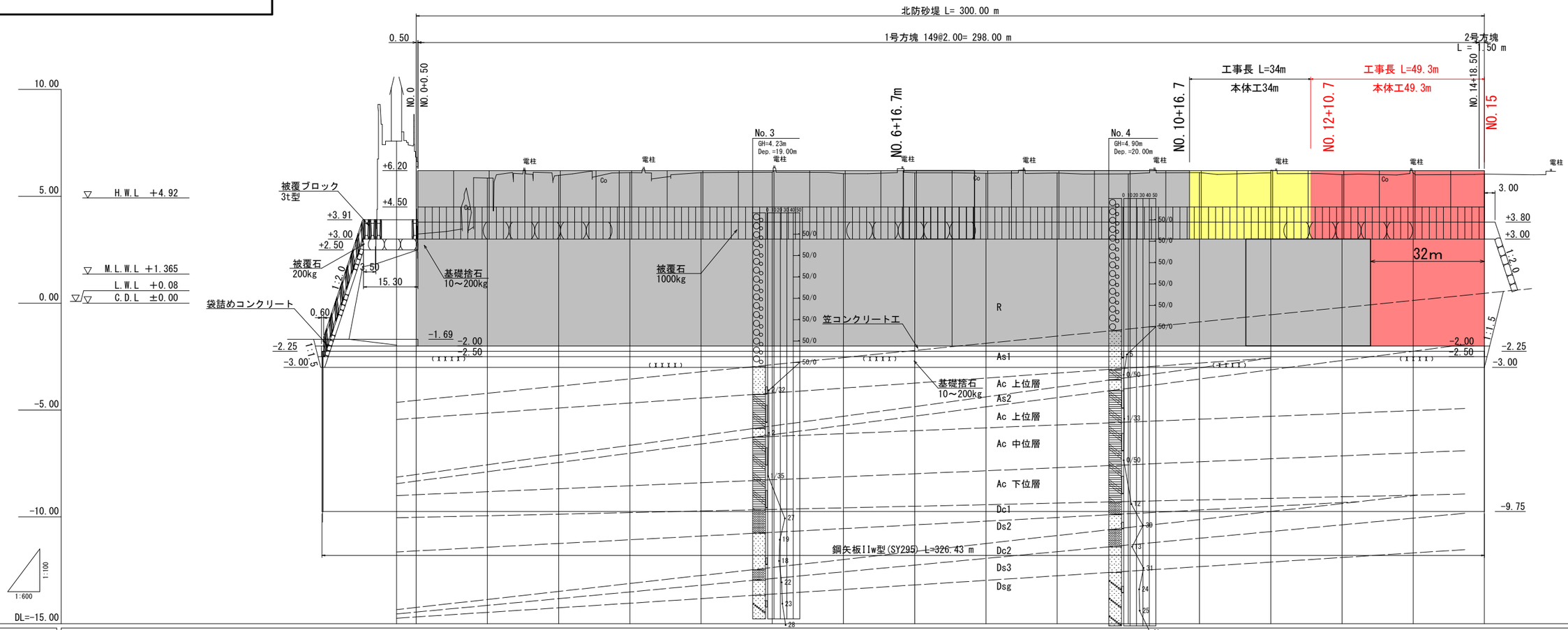

計画高		6.20	6.20	6.20	6.20	6.20	6.20	6.20	6.20	6.20	6.20	6.20	6.20	6.20	6.20	6.20
地盤高	7.59	6.83	5.86	5.98	6.11	6.11	6.13	6.06	6.10	6.08	6.09	6.05	6.11	6.22	6.02	6.10	6.04
追加距離	-5.500	0.000	20.000	40.000	60.000	80.000	100.000	120.000	140.000	160.000	180.000	200.000	220.000	240.000	260.000	280.000	300.000
単距離	5.500	0.000	20.000	20.000	20.000	20.000	20.000	20.000	20.000	20.000	20.000	20.000	20.000	20.000	20.000	20.000	20.000
測点	NO.0 -5.500	NO.0	NO.1	NO.2	NO.3	NO.4	NO.5	NO.6	NO.7	NO.8	NO.9	NO.10	NO.11	NO.12	NO.13	NO.14	NO.15

この図面は縮小図面（A1⇒A3）です

実　施

工事年度	令和8年度　起工第34881-001号		
工事名	三池港 内港北地区 北防砂堤改良工事		
路線地区名	三池港内港北　地区		
工事箇所	大牟田 市都 新港 町村　地内		
図面名	標準断面図		
縮尺	1:100	図面番号	全 9 葉之内 3 号
事務所名	福岡県南筑後県土整備事務所		
認 □ 当初 可 □ 第　回変更	実 ■ 当初 施 □ 第　回変更	□ 査定 □	

標準断面図

S=1:100

NO.14付近

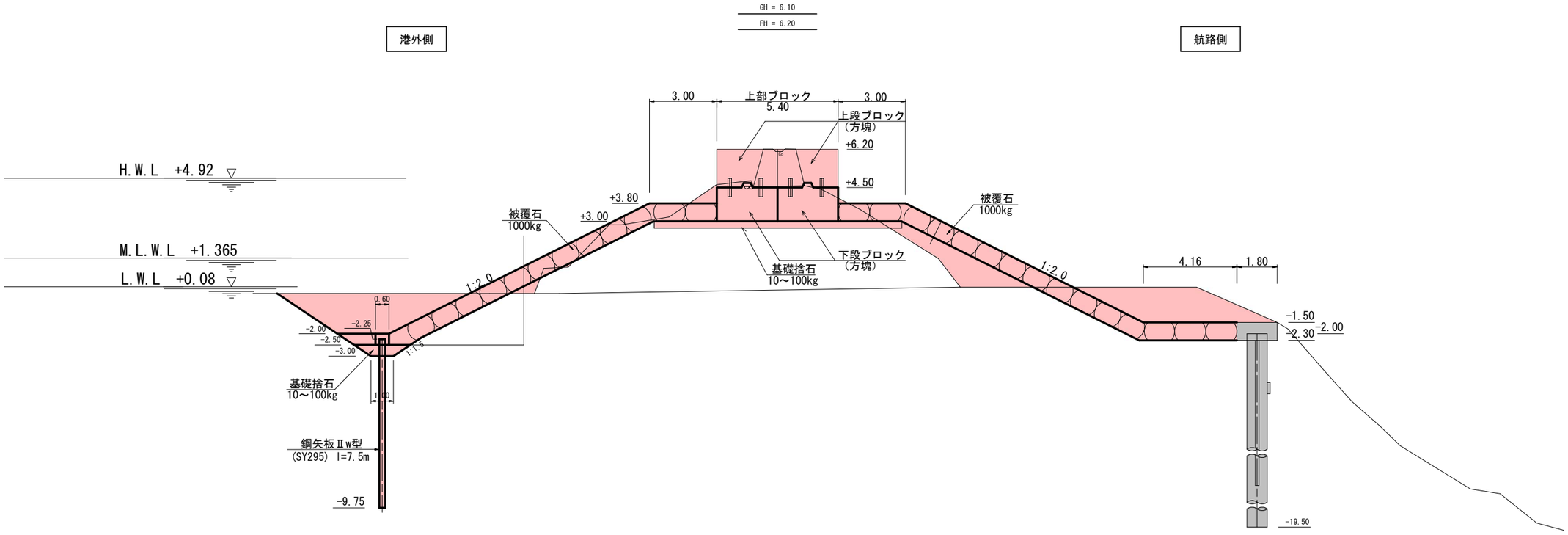

この図面は縮小図面(A1⇒A3)です

実　施

工事年度	令和8年度　起工第34881-001号		
工事名	三池港内港北地区北防砂堤改良工事		
路線 河川　名	三池港内港北　地区		
工事箇所	大牟田　市 郡　新港　町 村　地内		
図面名	横断図（1/2）		
縮尺	1:100	図面番号	全 9 葉之内 4 号
事務所名	福岡県南筑後県土整備事務所		
認 □ 当初 可 □ 第 回変更	実 □ 当初 施 □ 第 回変更	□ 査定	

横断面図(1/2)

S=1:100

D = 20.00

NO.13(NO.13+8.0)

GH = 6.02

FH = 6.20

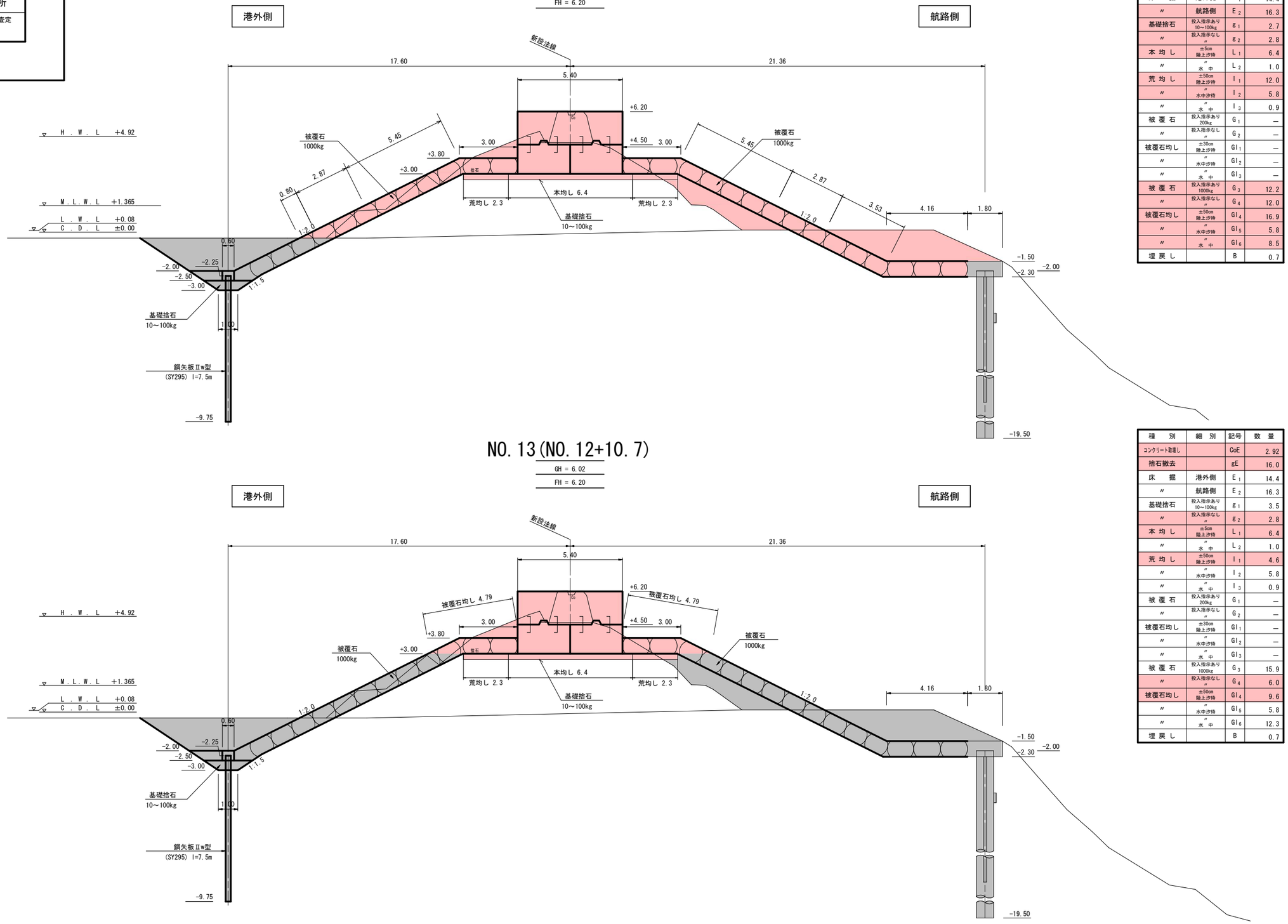

種　別	細　別	記号	数　量
ｺﾝｸﾘｰﾄ敷均し		CoE	2.92
捨石撤去		gE	16.0
床　掘	港外側	E_1	14.4
〃	航路側	E_2	16.3
基礎捨石	投入指示あり 10～100kg	g_1	2.7
〃	投入指示なし 〃	g_2	2.8
本 均 し	±5cm 陸上沙待	L_1	6.4
〃	〃 水　中	L_2	1.0
荒 均 し	±50cm 陸上沙待	l_1	12.0
〃	〃 水中沙待	l_2	5.8
〃	〃 水　中	l_3	0.9
被 覆 石	投入指示あり 200kg	G_1	—
〃	投入指示なし 〃	G_2	—
被覆石均し	±30cm 陸上沙待	Gl_1	—
〃	〃 水中沙待	Gl_2	—
〃	〃 水　中	Gl_3	—
被 覆 石	投入指示あり 1000kg	G_3	12.2
〃	投入指示なし 〃	G_4	12.0
被覆石均し	±50cm 陸上沙待	Gl_4	16.9
〃	〃 水中沙待	Gl_5	5.8
〃	〃 水　中	Gl_6	8.5
埋 戻 し		B	0.7

NO.13(NO.12+10.7)

GH = 6.02

FH = 6.20

種　別	細　別	記号	数　量
ｺﾝｸﾘｰﾄ敷均し		CoE	2.92
捨石撤去		gE	16.0
床　掘	港外側	E_1	14.4
〃	航路側	E_2	16.3
基礎捨石	投入指示あり 10～100kg	g_1	3.5
〃	投入指示なし 〃	g_2	2.8
本 均 し	±5cm 陸上沙待	L_1	6.4
〃	〃 水　中	L_2	1.0
荒 均 し	±50cm 陸上沙待	l_1	4.6
〃	〃 水中沙待	l_2	5.8
〃	〃 水　中	l_3	0.9
被 覆 石	投入指示あり 200kg	G_1	—
〃	投入指示なし 〃	G_2	—
被覆石均し	±30cm 陸上沙待	Gl_1	—
〃	〃 水中沙待	Gl_2	—
〃	〃 水　中	Gl_3	—
被 覆 石	投入指示あり 1000kg	G_3	15.9
〃	投入指示なし 〃	G_4	6.0
被覆石均し	±50cm 陸上沙待	Gl_4	9.6
〃	〃 水中沙待	Gl_5	5.8
〃	〃 水　中	Gl_6	12.3
埋 戻 し		B	0.7

実　施

工事年度	令和8年度　起工第34881-001号		
工事名	三池港内港北地区北防砂堤改良工事		
路線 河川　名	三池港内港北　地区		
工事箇所	大牟田　市 郡　新港　町 村　地内		
図面名	横断図（2/2）		
縮尺	1:100	図面番号	全 9 葉之内 5 号
事務所名	福岡県南筑後県土整備事務所		
認 □ 当初 可 □ 第 回変更	実 □ 当初 施 □ 第 回変更	□ 査定	

横断面図(2/2)

S=1:100

D = -

NO.15

GH = 6.04

FH = 6.20

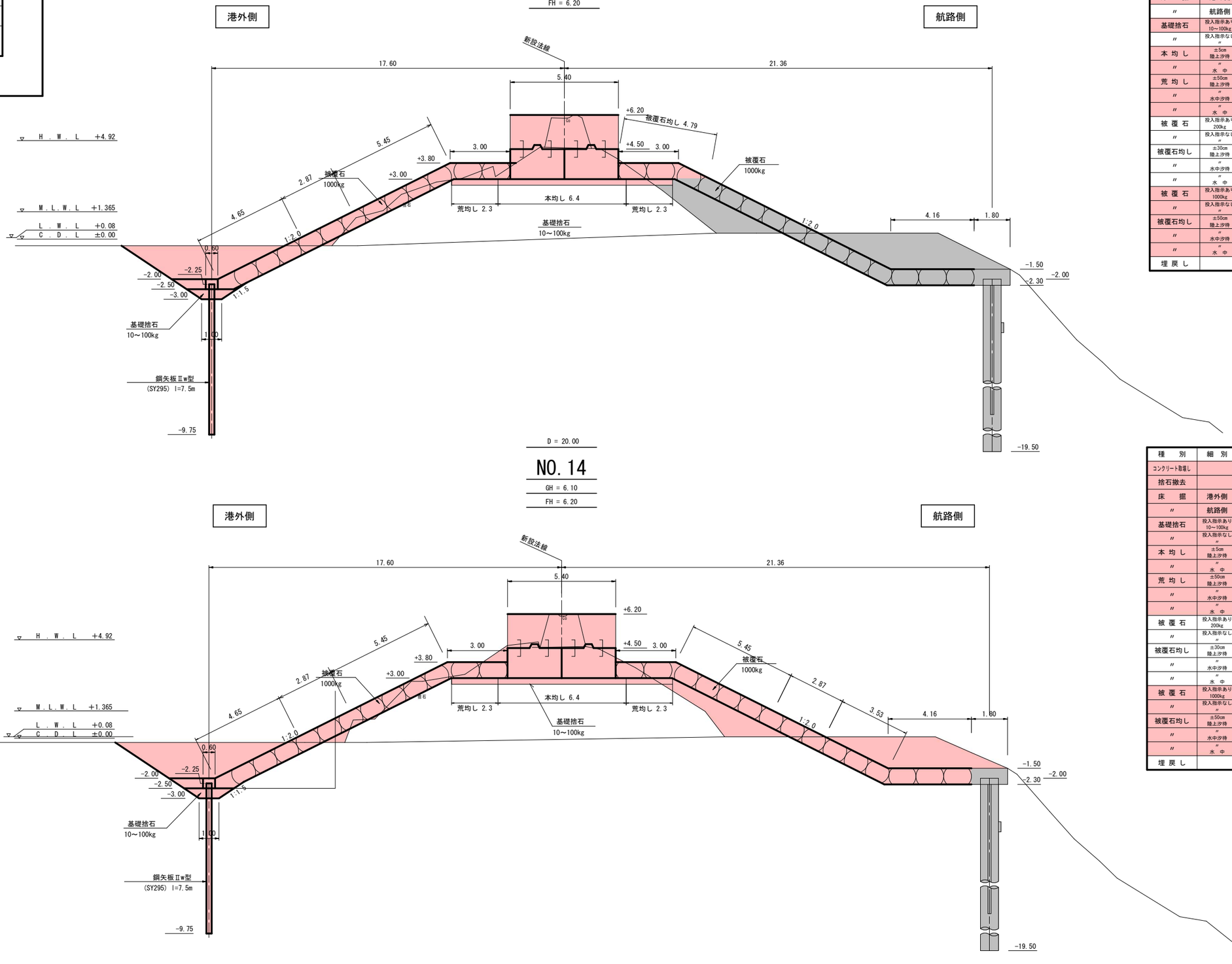

種　別	細　別	記号	数　量
ｺﾝｸﾘｰﾄ取壊し		CoE	2.96
捨石撤去		gE	10.8
床　掘	港外側	E_1	14.2
〃	航路側	E_2	18.1
基礎捨石	投入指示あり 10～100kg	g_1	1.0
〃	投入指示なし 〃	g_2	3.2
本均し	±5cm 陸上汐待	L_1	6.4
〃	〃 水　中	L_2	1.0
荒均し	±50cm 陸上汐待	l_1	8.3
〃	〃 水中汐待	l_2	2.9
〃	〃 水　中	l_3	0.9
被覆石	投入指示あり 200kg	G_1	—
〃	投入指示なし 〃	G_2	—
被覆石均し	±30cm 陸上汐待	Gl_1	—
〃	〃 水中汐待	Gl_2	—
〃	〃 水　中	Gl_3	—
被覆石	投入指示あり 1000kg	G_3	6.7
〃	投入指示なし 〃	G_4	9.7
被覆石均し	±50cm 陸上汐待	Gl_4	13.2
〃	〃 水中汐待	Gl_5	2.9
〃	〃 水　中	Gl_6	4.6
埋戻し		B	0.7

種　別	細　別	記号	数　量
ｺﾝｸﾘｰﾄ取壊し		CoE	3.02
捨石撤去		gE	13.1
床　掘	港外側	E_1	15.4
〃	航路側	E_2	15.9
基礎捨石	投入指示あり 10～100kg	g_1	4.4
〃	投入指示なし 〃	g_2	2.2
本均し	±5cm 陸上汐待	L_1	6.4
〃	〃 水　中	L_2	1.0
荒均し	±50cm 陸上汐待	l_1	12.0
〃	〃 水中汐待	l_2	5.8
〃	〃 水　中	l_3	0.6
被覆石	投入指示あり 200kg	G_1	—
〃	投入指示なし 〃	G_2	—
被覆石均し	±30cm 陸上汐待	Gl_1	—
〃	〃 水中汐待	Gl_2	—
〃	〃 水　中	Gl_3	—
被覆石	投入指示あり 1000kg	G_3	15.9
〃	投入指示なし 〃	G_4	12.0
被覆石均し	±50cm 陸上汐待	Gl_4	16.9
〃	〃 水中汐待	Gl_5	5.8
〃	〃 水　中	Gl_6	12.3
埋戻し		B	0.7

実　施

工事年度	令和8年度　起工第34881-001号		
工事名	三池港内港北地区北防砂堤改良工事		
路線 河川　名	三池港内港北　地区		
工事箇所	大牟田　市 郡　新港　町 村　地内		
図面名	鋼矢板詳細図		
縮尺	1:100	図面番号	全 9 葉之内 6 号
事務所名	福岡県南筑後県土整備事務所		

認 □ 当初	実 ■ 当初	□ 査定
可 □ 第 回変更	施 □ 第 回変更	□

鋼矢板詳細図

平 面 図　S=1:500

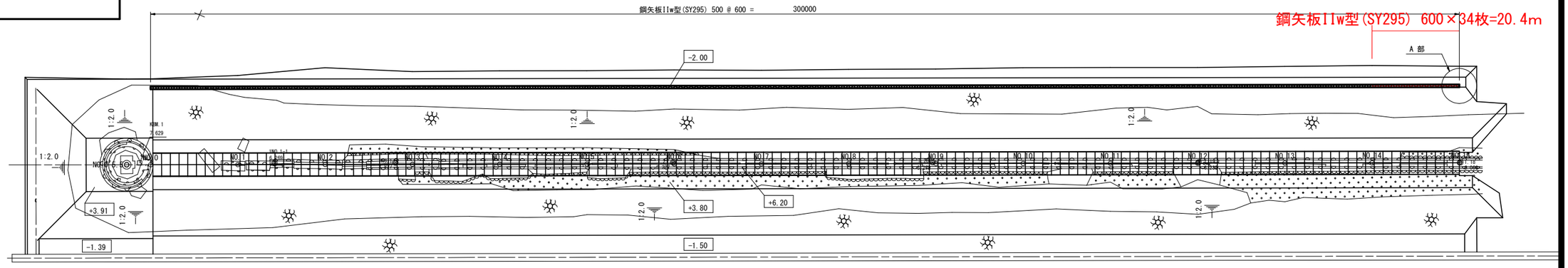

A部詳細図　S=1:20

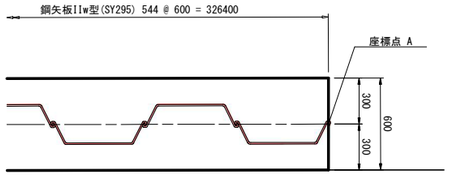

断 面 図　S=1:50

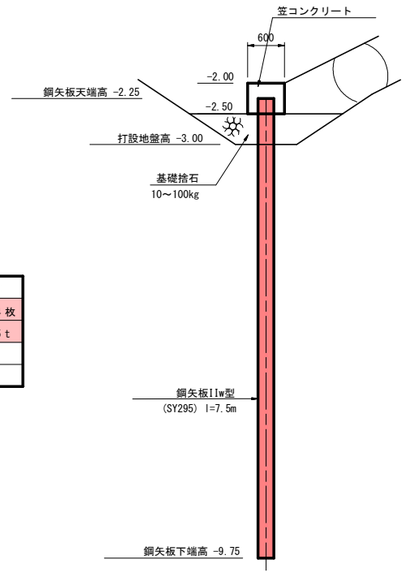

鋼矢板 数量表

種　別	細　別	計　算　式	数　量
鋼 矢 板 SP-IIw SY295	標 準 型	L=7.50m/枚	34 枚
		34枚×7.50m×61.8kg/m =15，759kg	15.75 t

打設長 数量表

種　別	細　別	地盤高	下端高	打設長	数　量
鋼 矢 板	SP-IIw	-3.00 m	-9.75 m	6.75 m	34 枚
打 設 長		6.75m×34枚			229.50 m

※床掘及び導杭の施工時に、転石の分布状況を確認すること。
　鋼矢板については、有材使用とする。

（導材参考図）

（平面図）10mあたり

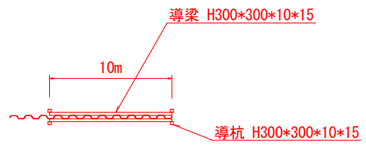

（断面図）1箇所あたり

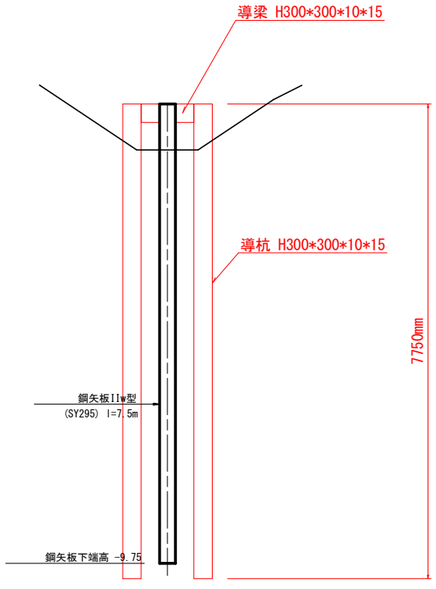

（数量計算）L=20m

H形鋼総延長
20m×2列+7.75m×6本＝86.5m

H形鋼総重量
86.5m×94kg/m÷1000＝8.131t

実　施

工事年度	令和8年度　起工第34881-001号		
工事名	三池港内港北地区北防砂堤改良工事		
路線 河川　名	三池港内港北　地区		
工事箇所	大牟田　市 郡　新港　町 村　地内		
図面名	笠コンクリート工詳細図		
縮尺	1:100	図面番号	全 9 葉之内 7 号
事務所名	福岡県南筑後県土整備事務所		
認 □ 当初 可 □ 第 回変更	実 ■ 当初 施 □ 第 回変更	□ 査定	

笠コンクリート工詳細図

笠コンフレーム　S=1:10

(塩害対策タイプ)
500×600×2000

正 面 図

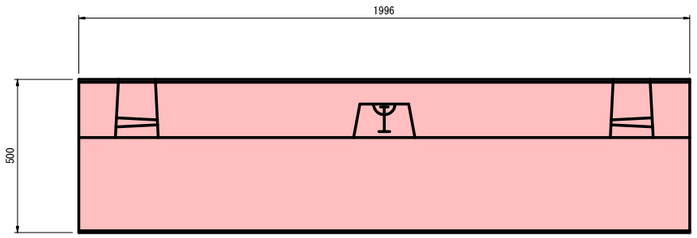

平 面 図

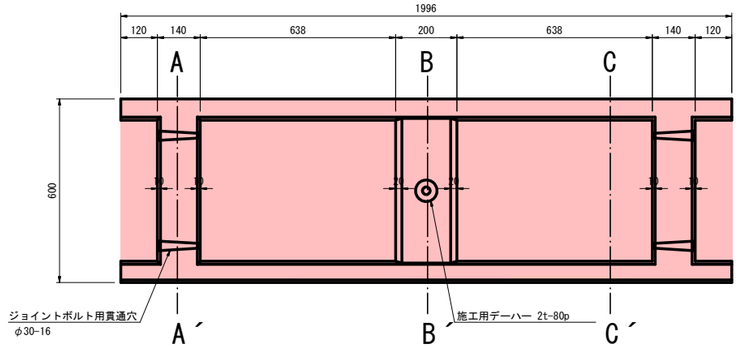

A-A´ 断面図

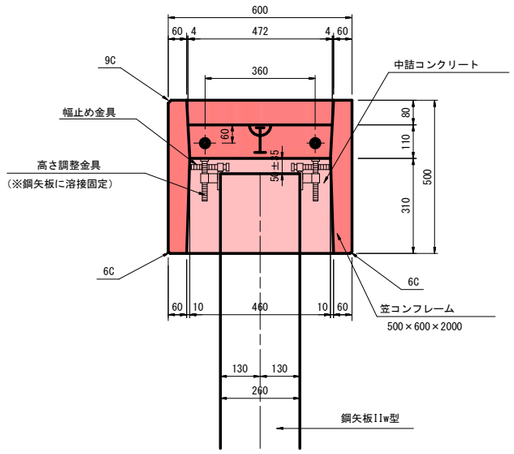

B-B´ 断面図

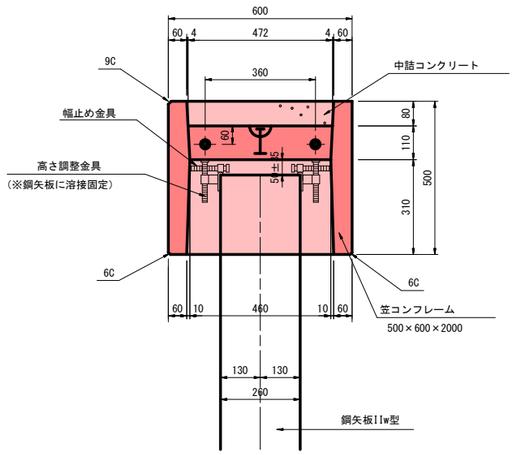

C-C´ 断面図

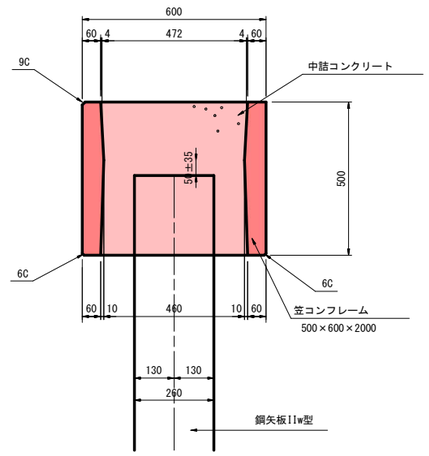

鉄筋質量表

記号	径	本数	長さ(mm)	質量(kg)	摘　要
①	D13	8	1956	15.570	0.995 kg/m
②	D13	12	460	5.492	0.995 kg/m
③	D13	6	1237	7.385	0.995 kg/m
④	D13	4	100	0.398	0.995 kg/m
⑤	D13	2	140	0.279	0.995 kg/m
⑥	D10	2	560	0.627	0.560 kg/m
			合計	29.751	

参考質量 400kg
コンクリート打設量(m3)0.440

平面配筋図

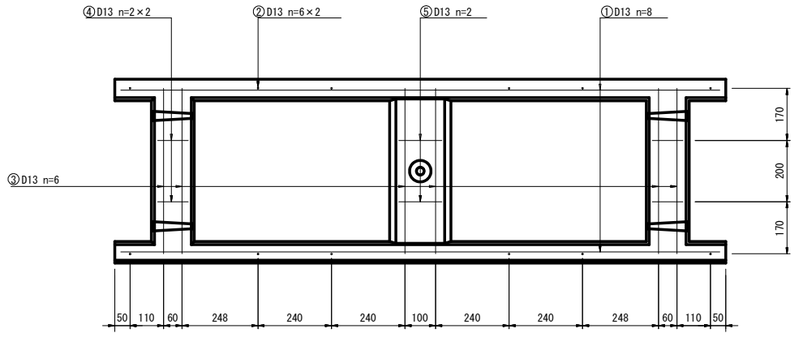

側面配筋図

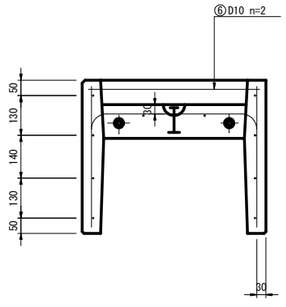

※笠コンクリートフレームについては、有材使用とする。

実　施

工事年度	令和8年度　起工第34881-001号		
工事名	三池港 内港北地区 北防砂堤改良工事		
路線地区名	三池港内港北　地区		
工事箇所	大牟田 市都 新港 町村　地内		
図面名	上部工構造図(1/2)		
縮尺	1:20	図面番号	全 9 葉之内 8 号
事務所名	福岡県南筑後県土整備事務所		
認 □当 初 可 □第 回変更	実 ■当 初 施 □第 回変更	□査定 □	

※据付のみ（製作済み）

上部工構造図(1/2)　S=1:20

港外側　　航路側

均しコンクリート

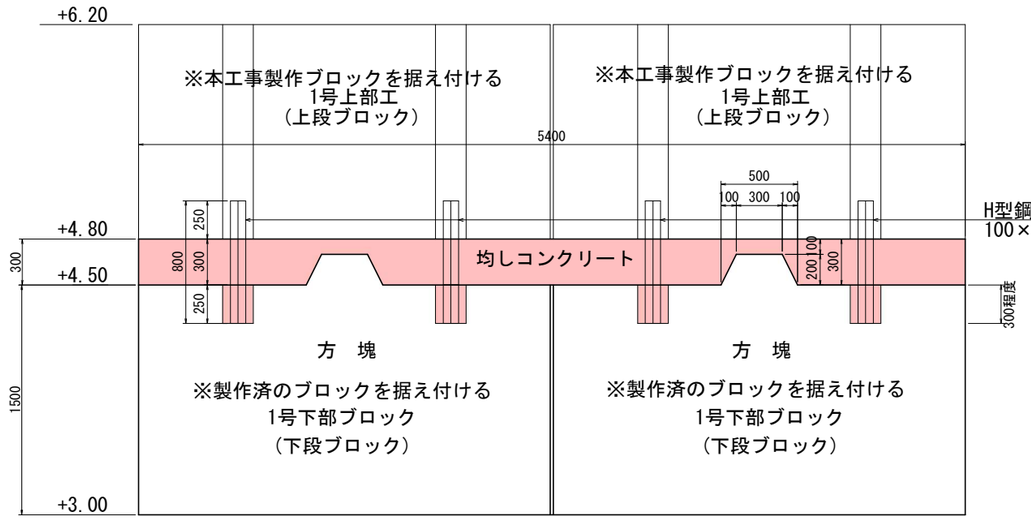

1号上部工（下段ブロック）数量表　(10m当り)

種別	細別	計算式	数量
コンクリート削孔	φ200 h=300mm程度	2孔/個×2×(10÷2)　(1ブロック当たり2個)	20 孔

均しコンクリート 数量表　(10m当り)

種別	細別	計算式	数量
均しコンクリート	σck=18N/mm²	{0.30×5.40-1/2×(0.30+0.50)×0.20×2}×10.00	14.600 m^3
型枠		0.30×2×10.00	6.000 m^2
妻型枠		0.30×5.40-1/2×(0.30+0.50)×0.20×2(10mに1ヶ所)	1.460 m^2
目地材	エラスタイト t=10mm	0.30×5.40-1/2×(0.30+0.50)×0.20×2(10mに1ヶ所)	1.460 m^2
H型鋼	SS400, L=0.50 100×100×6×8	(0.25+0.30+0.25)×2×10×0.0169(1ブロック当たり2個)	0.270 t

1号上部工（上段ブロック）

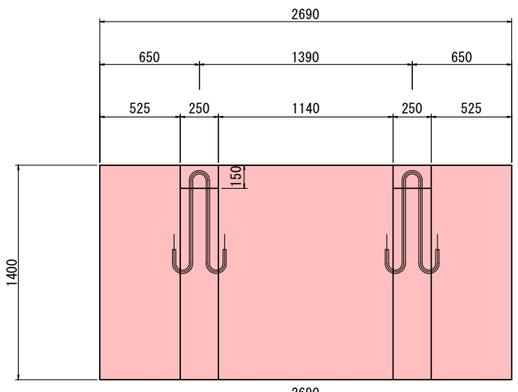

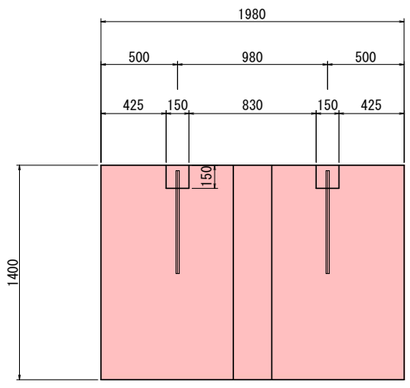

吊鉄筋詳細図

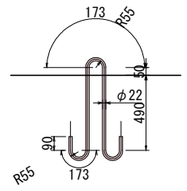

φ22 L=1,780

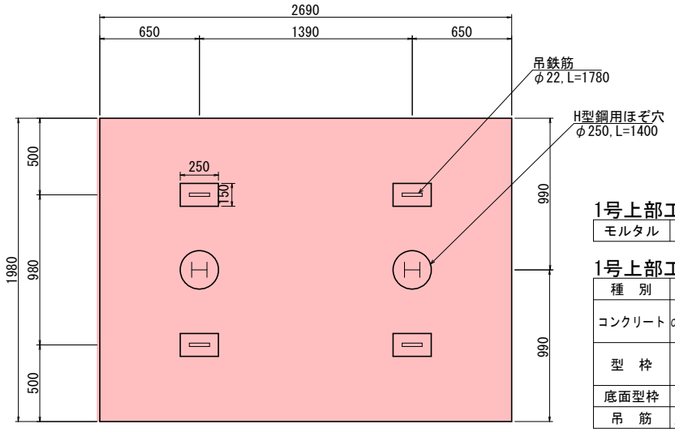

1号上部工（上段ブロック）数量表

種別	細別	計算式	数量
モルタル	高炉 配合比1:3	0.125² × π × 1.40 × 2+0.15 × 0.25 × 0.15 × 4	0.160 m^3

1号上部工（上段ブロック）数量表（参考）　W=17.1t(1個当り)

種別	細別	計算式	数量
コンクリート	σck=18N/mm²	2.69×1.40×1.98-0.125² × π × 1.40×2	7.297 m^3
		-0.15×0.25×0.15×4	
型枠		2.69×1.40×2+1.98×1.40×2+(0.15×0.15×2	15.756 m^2
		+0.25×0.15×2)×4+0.250× π ×1.40×2	
底面型枠		2.69×1.98	5.326 m^2
吊筋	SS400 φ22, L=1.78	1.78×4×2.98 kg/m	21.218 kg

2号上部工

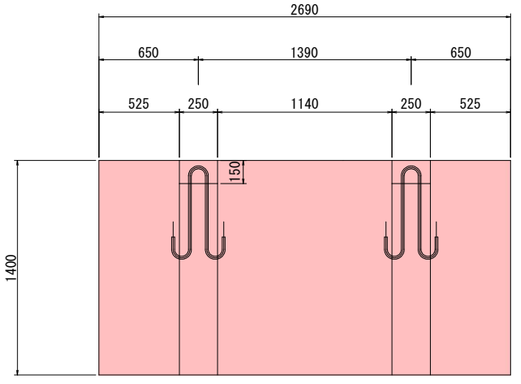

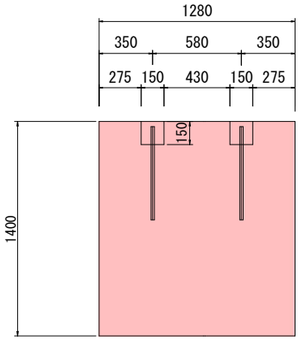

吊鉄筋詳細図

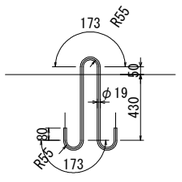

φ19 L=1,640

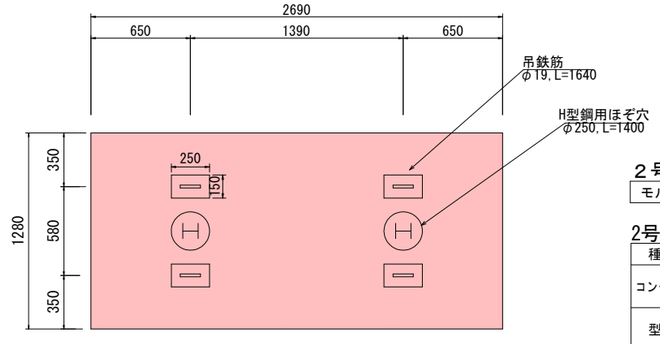

2号上部工（上段ブロック）数量表

種別	細別	計算式	数量
モルタル	高炉 配合比1:3	0.125² × π × 1.40 × 2+0.15 × 0.25 × 0.15 × 4	0.160 m^3

2号上部工　数量表（参考）　W=11.0t(1個当り)

種別	細別	計算式	数量
コンクリート	σck=18N/mm²	2.69×1.40×1.28-0.125² × π × 1.40×2	4.661 m^3
		-0.15×0.25×0.15×4	
型枠		2.69×1.40×2+1.28×1.40×2+(0.15×0.15×2	13.795 m^2
		+0.25×0.15×2)×4+0.250× π ×1.40×2	
底面型枠		2.69×1.28	3.443 m^2
吊筋	SS400 φ22, L=1.64	1.64×4×2.23 kg/m	14.629 kg

この図面は縮小図面(A1⇒A3)です

実　施

工事年度	令和8年度　起工第34881-001号		
工事名	三池港 内港北地区 北防砂堤改良工事		
路線地区名	三池港内港北　地区		
工事箇所	大牟田 市都 新港 町村　地内		
図面名	上部工構造図(2/2)		
縮尺	1:20	図面番号	全 9 葉之内 9 号
事務所名	福岡県南筑後県土整備事務所		
認 □当 初 可 □第 回変更	実 ■当 初 施 □第 回変更	□査定 □	

※据付のみ（製作済み）

上部工構造図(2/2) S=1:20

上 部 工

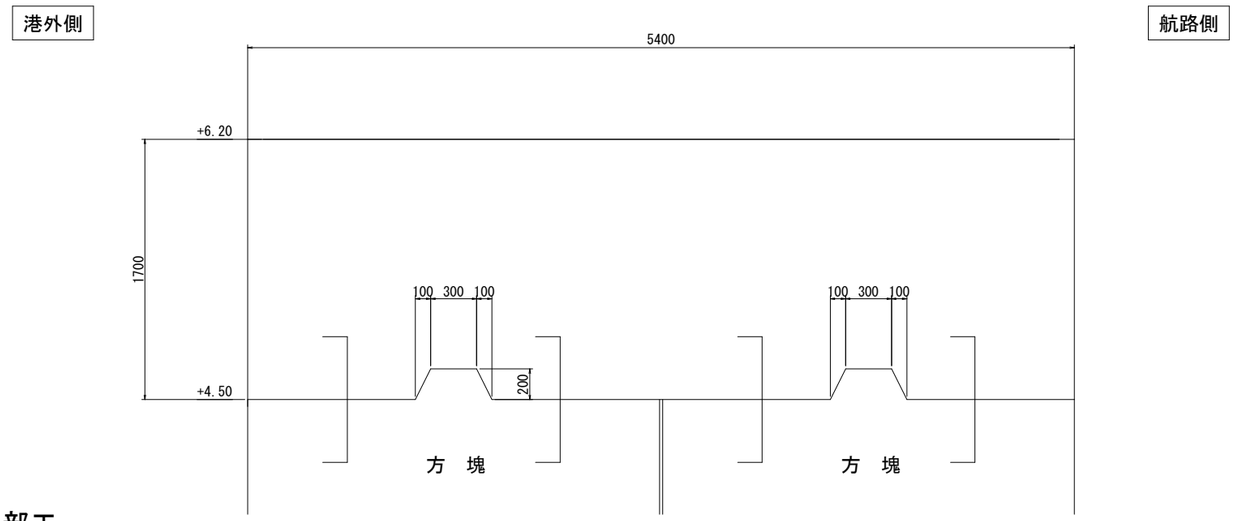

1号上部工（下段ブロック）

1号方塊

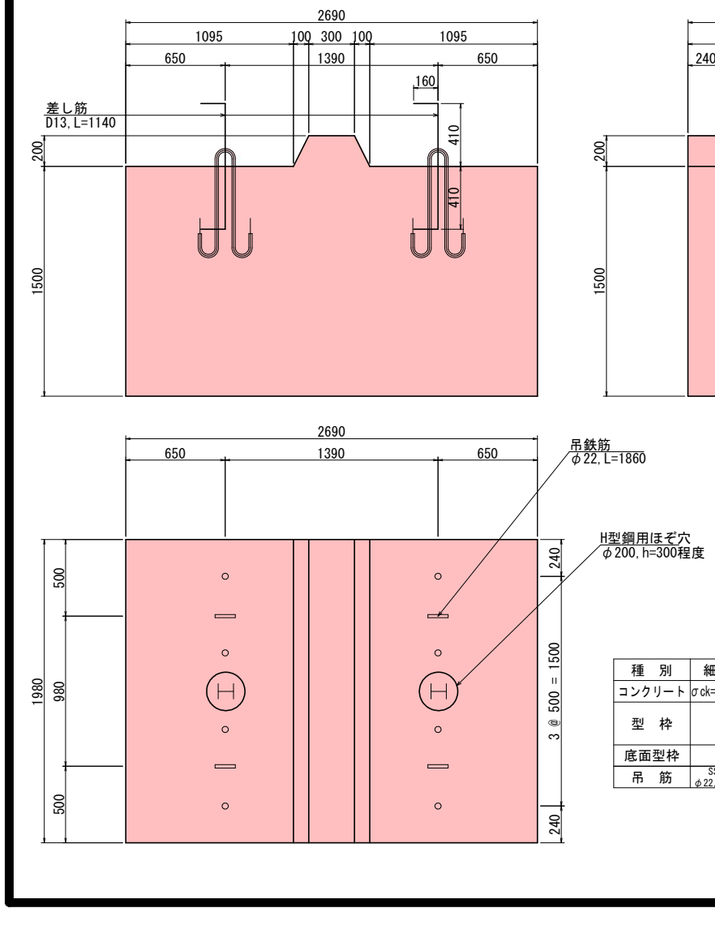

吊鉄筋詳細図

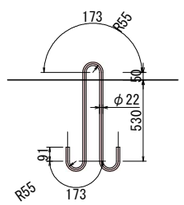

φ22 L=1860

W=19.1t(1個当り)

種別	細別	計算式	数量
コンクリート	σck=18N/mm²	{2.69×1.50+1/2×(0.30+0.50)×0.20}×1.98	8.148 m³
型枠		{2.69×1.50+1/2×(0.30+0.50)×0.20	
		+(1.50+√(0.10²+0.20²))×1.98}×2	15.055 m²
底面型枠		2.69×1.98	5.326 m²
吊筋	SS400 φ22, L=1.86	1.86×4×2.98 kg/m	22.2 kg

2号方塊

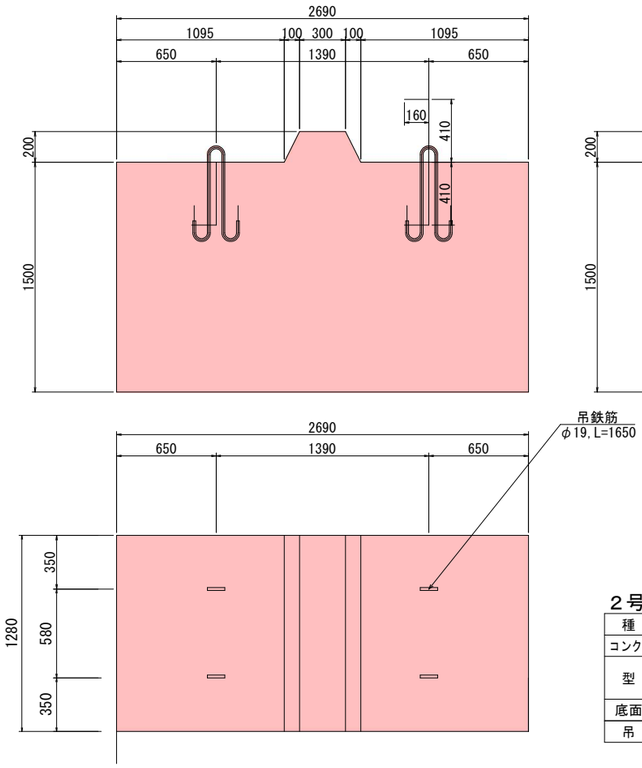

吊鉄筋詳細図

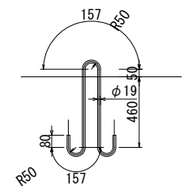

φ19 L=1650

2号上部工(下段ﾌﾞﾛｯｸ) 数量表 (参考)

W=12.1t(1個当り)

種別	細別	計算式	数量
コンクリート	σck=18N/mm²	{2.69×1.50+1/2×(0.30+0.50)×0.20}×1.28	5.267 m³
型枠		{2.69×1.50+1/2×(0.30+0.50)×0.20	
		+(1.50+√(0.10²+0.20²))×1.28}×2	12.642 m²
底面型枠		2.69×1.28	3.443 m²
吊筋	SS400 φ19, L=1.65	1.65×4×2.23 kg/m	14.7 kg

この図面は縮小図面(A1⇒A3)です